PIANTA

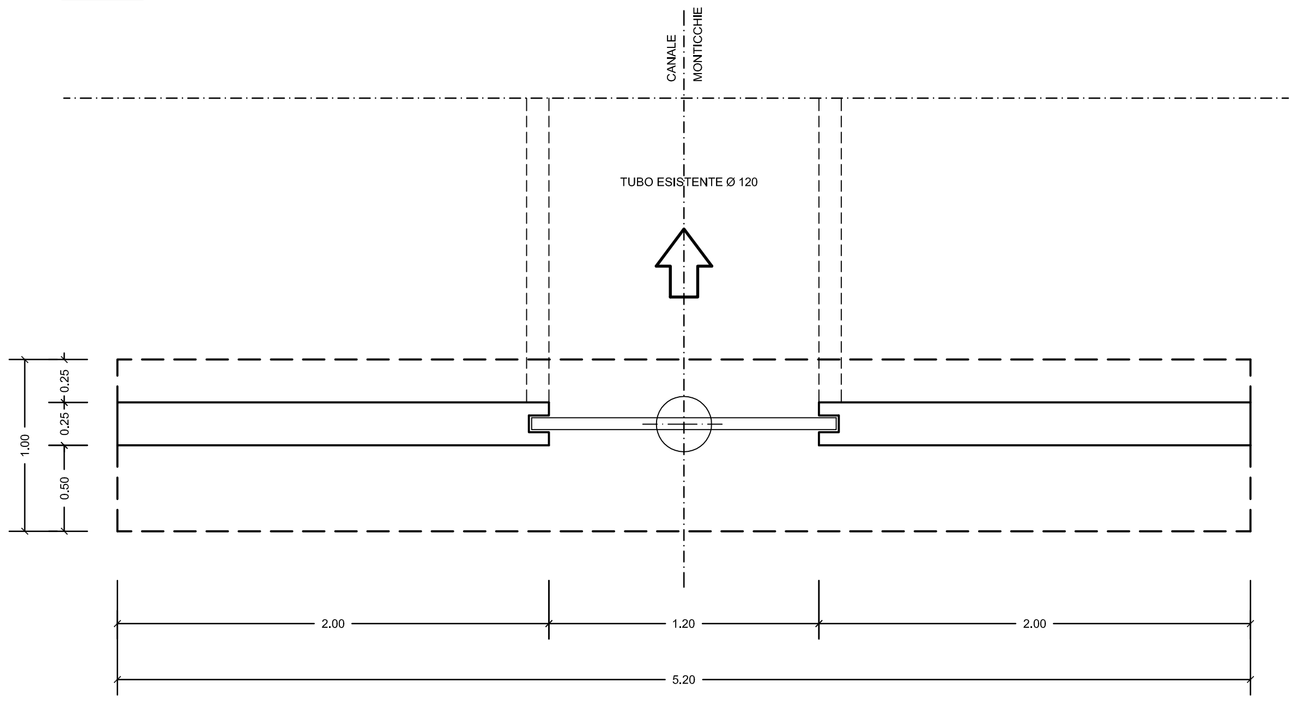

OPERE IN C.C.A.

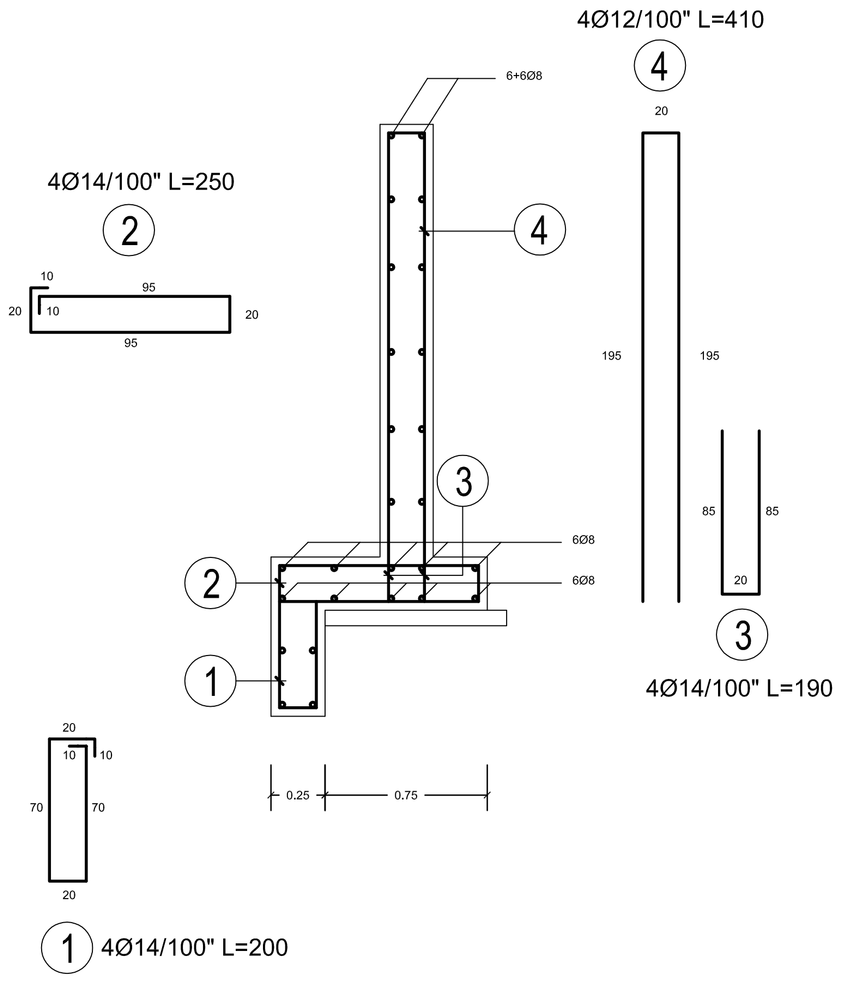

Consorzio Bonifica Muzza Bassa Lodigiana
Lodi: Via Nino Dall'Oro n°4 - tel. 0371/420189 fax 0371/50393

DECRETO N. 9132 DEL 02/11/2015

PIOGGE ALLUVIONALI
DAL 18 DICEMBRE 2013 AL 04 MARZO 2014
IN PROVINCIA DI LODI

PROGETTO ESECUTIVO

TAV.09

CANALE MONTICCHIE
RIPRISTINO MANUFATTO PARATOIA
PER IRRIGAZIONE
PIANTA - SEZIONI - OPERE IN C.C.A.
scale varie

Edizione dicembre 2015

Il Presidente
Ettore Grecchi

Il Responsabile del Procedimento
dott. ing. Marco Chiesa

I Progettisti
dott. ing. Marco Chiesa - dott. ing. Giuseppe Meazza

PROSPETTO

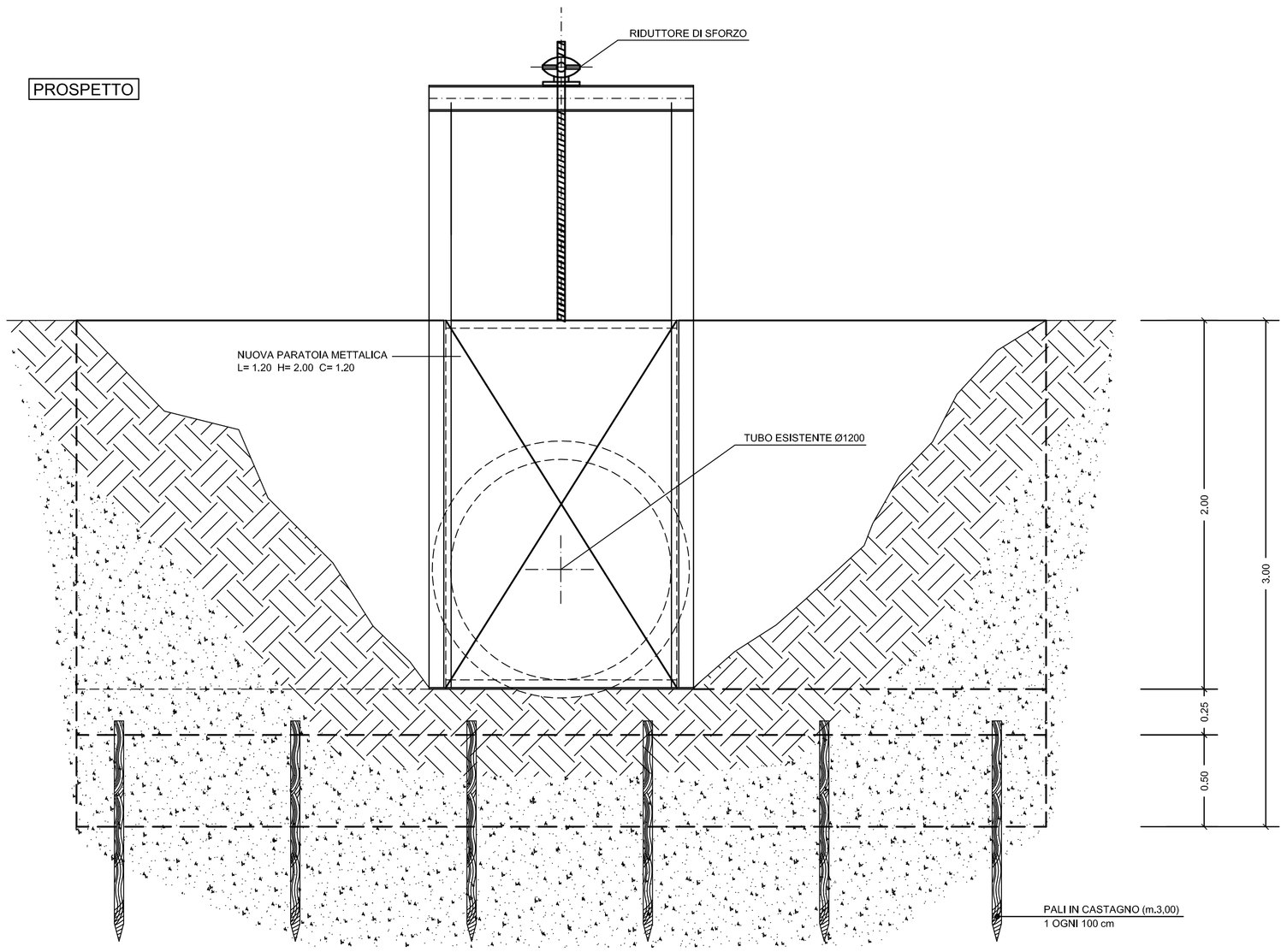
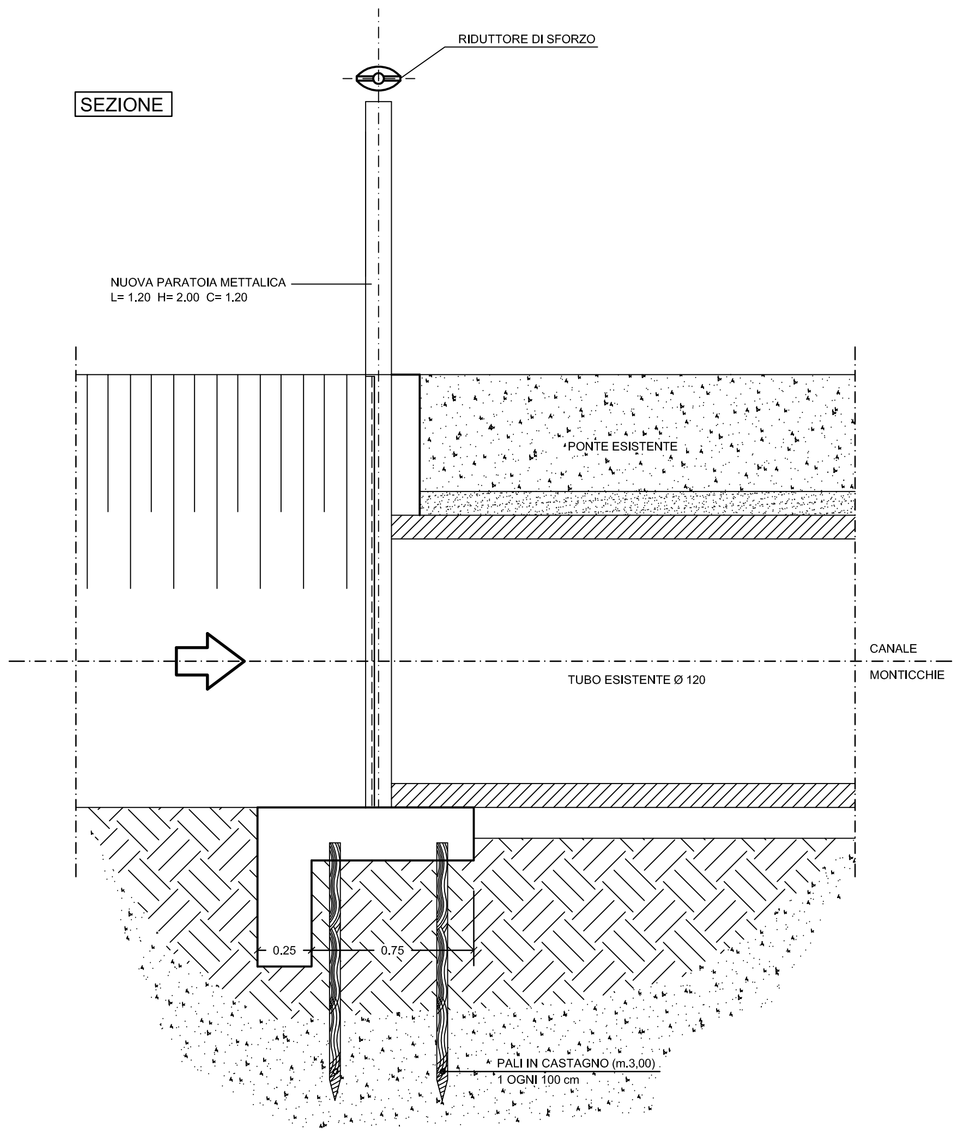
SEZIONE